TÜREN FÜR DEN AUSSENBEREICH

fenster & haustüren
krüger gmbh
www.krueger-fenster.de
seit 1993!

Tür Modell AL 96

Technische Parameter

Füllungsbreite	*Flügel: 35 - 79 mm*
Rahmen- und Flügeltiefe	*96 mm*
Thermische Isolation	*U_f ab 1,3 W/m²K*
Thermische Isolation	*U_d ab 0,8 W/m²K*

Symmetrisches System mit hoher thermischer Isolation geeignet für Türkonstruktionen.

- *Profilkonstruktion ermöglicht Falzspalt mit 17mm*
- *Ein Rahmen für nach außen oder innen öffnenden Türen*
- *Profilierte thermische Isolierstege mit 50mm Breite mit zentraler Befestigung der Beschläge*
- *Dank der Mitteldichtung werden sehr gute thermische Isolierwerte und Dichtigkeitswerte erreicht*
- *Türflügel flächenbündig mit Rahmen*
- *Große Konstruktionen möglich*
- *Viele verschiedene Eckverbinder erhältlich*
- *Neue Anschlagsdichtung mit großem Spielraum gleicht Ungenauigkeiten aus*
- *Verdeckt liegende Entwässerungen möglich*

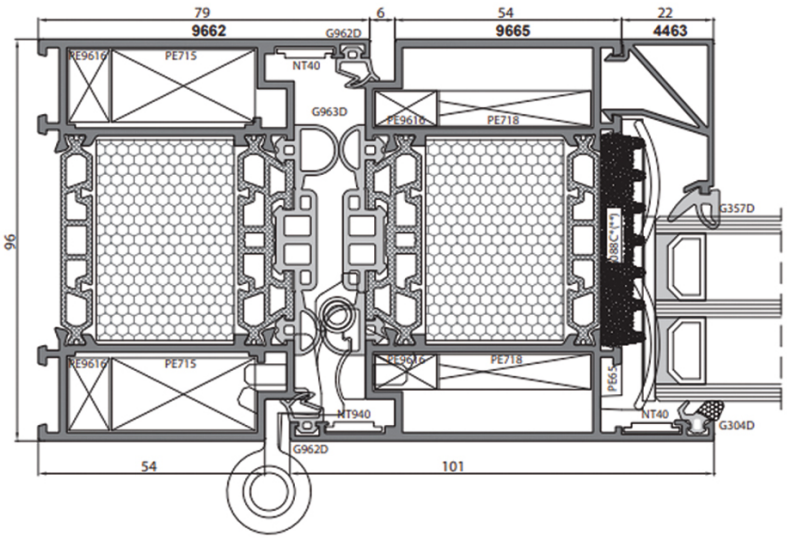

U_d = 0,8 W/m²K

*Berechnet für eine Tür mit Maßen: L 1230 x H 2180 mm, U_g = 0,5 W/m²K, Zweikammerverglasung