FENSTER (SLIM) FÜR DEN AUSSENBEREICH

www.krueger-fenster.de

seit 1993!

Fenster Modell AL 78N SLIM

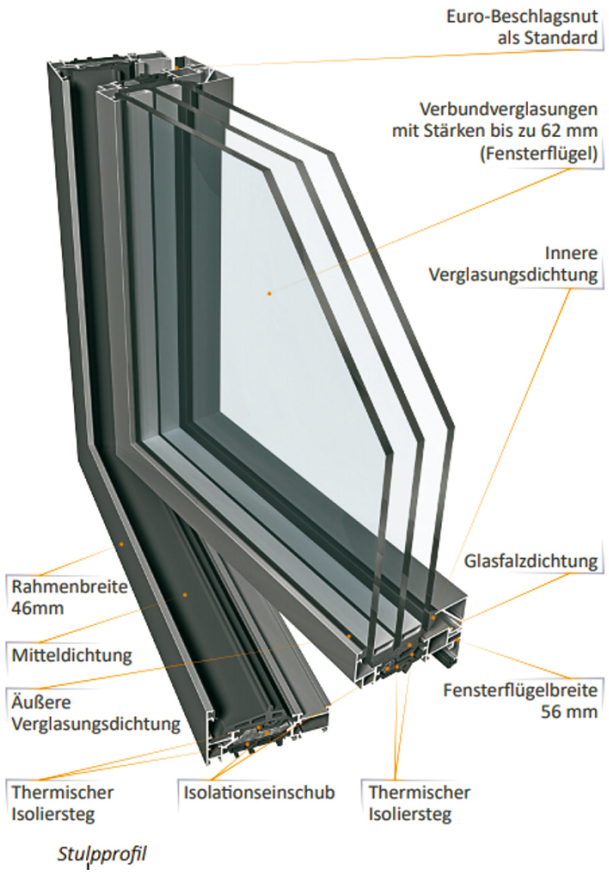

U_w = 0,80 W/m²K

*berechnet für ein Fenster mit Maßen: L 1480 x H 2180 mm, U_g = 0,5 W/m²K, Verbundverglasung

Technische Parameter

Verglasungsstärken	Rahmen: 17 - 61 mm Flügel: 26 - 62 mm	**Luftdurchlässigkeit**	Klasse 4
Rahmentiefe	78 mm	**Schlagregendichtheit**	Klasse E1500
Flügeltiefe	86 mm	**Thermische Isolation**	U_f ab 1,90 W/m²K U_w ab 0,80 W/m²K
Max. Flügelabmessungen	L 1000 x H 3000 mm L 1500 x H 1700 mm	**Windlastwiderstand**	Klasse C5/B5
Max. Flügelgewicht	180 kg	**Zulassungen, Zertifikate**	Vorläufige Typenprüfung nach DIN-EN 14351-1:2006+A2:2016-09

Dreikammerprofilsystem mit EURO-Beschlagsnut als Standard

- *Die schmalen Profile des Systems AL78N slim wurden nach ästhetischen Gesichtspunkten mit großen lichtdurchlässigen Verglasungen entworfen*
- *Stulpprofil mit 90mm Breite wird ideal in den Systemcharakter integriert*
- *Fensterflügel flächenbündig mit Rahmen von außen durchführbar*
- *Verschiedene Varianten der thermischen Isolierung je nach Bedarf und Auswahl: AL78N, AL78N+, AL78NHI*
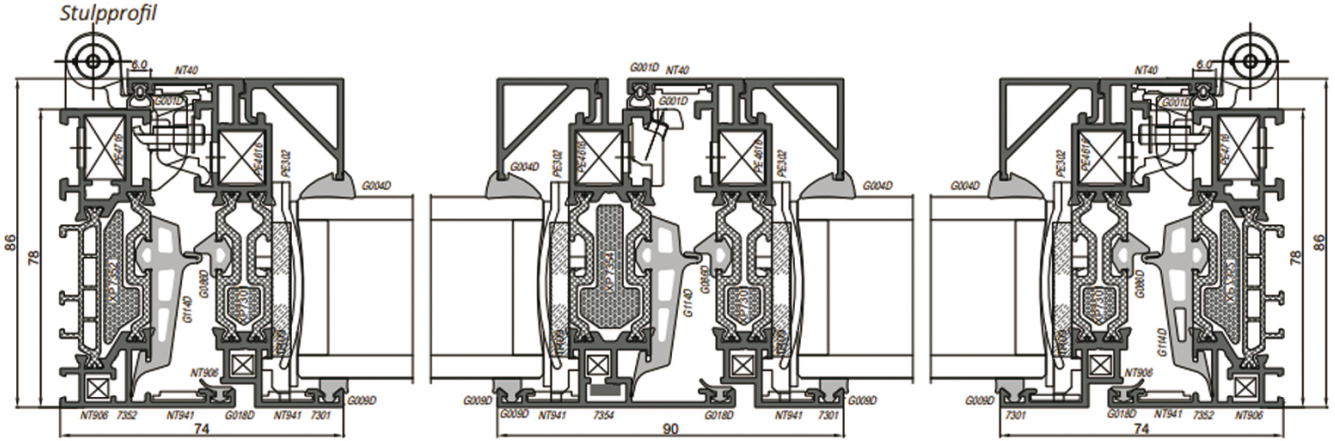
Stulpprofil