FENSTER (SLIM) FÜR DEN AUSSENBEREICH

fenster & haustüren
krüger gmbh
www.krueger-fenster.de
seit 1993!

Fenster Modell AL 78N SLIM Industrial

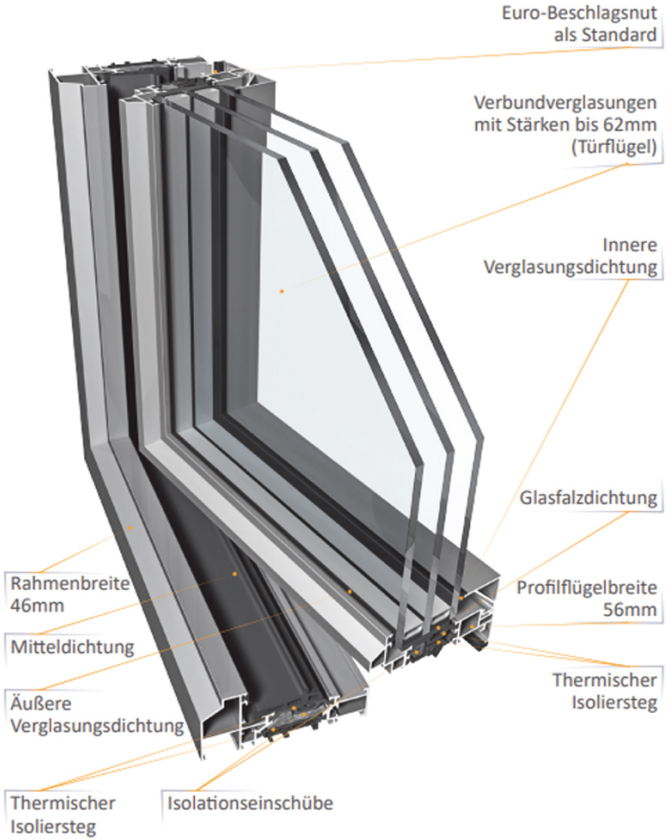

U_w = 0,80 W/m²K

*berechnet für ein Fenster mit Maßen: L 1480 x H 2180 mm, U_g = 0,5 W/m²K, Verbundverglasung

Technische Parameter

Verglasungsstärke	*Rahmen: 17 - 61 mm Flügel: 26 - 62 mm*	**Luftdurchlässigkeit**	*Klasse 4*
Rahmenteife	*100 mm*	**Schlagregendichtheit**	*Klasse E1500*
Flügeltiefe	*108 mm*	**Thermische Isolation**	*U_f ab 1,90 W/m²K U_w ab 0,80 W/m²K*
Max. Flügelabmessungen	*L 1000 x H 3000 mm, L 1500 x H 1700 mm*	**Windlastwiderstand**	*Klasse C5/B5*
Max. Flügelgewicht	*180 kg*	**Zulassungen, Zertifikate**	*Vorläufige Typenprüfung nach EN 14351-1:2006+A2:2016-09*

Dreikammerprofilsystem mit Euro-Beschlagsnut als Standard

- *Das System AL78N SLIM industrial ist eine Erweiterung des Systems AL78N SLIM, mit schmalen, ästhetischen Profilen und großen Verglasungen*
- *Stulpprofil mit 900mm Breite passt ideal in den Charakter des Systems*
- *Industrial-Look eignet sich hervorragend für Lofts*
- *Verschiedene Varianten der thermischen Isolierung in Abhängigkeit der verwendeten Isolierungen: AL78N, AL78N+, AL78NHI*

Rahmen mit Fensterflügel

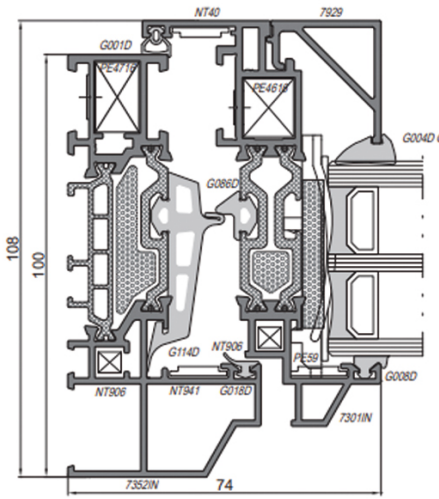
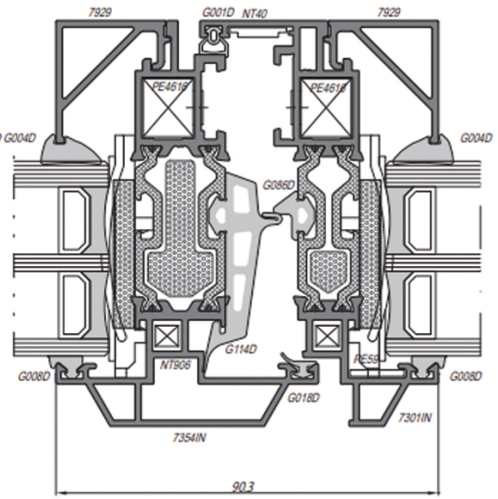
Stulpprofil mit Fensterflügel